Draufsicht
M 1 : 200

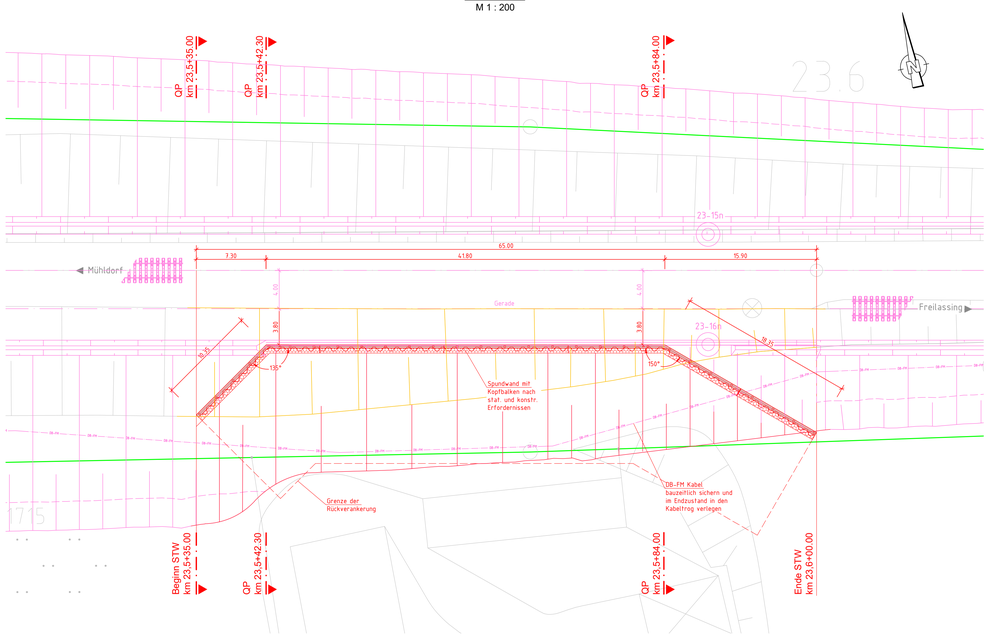

Querschnitt km 23,5+35.00
M 1 : 100

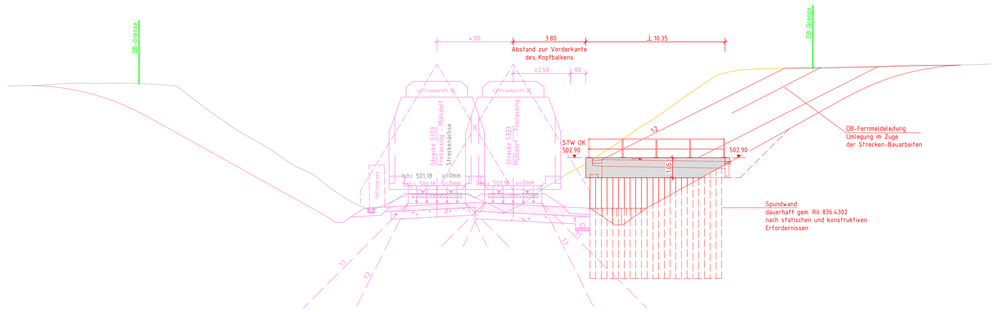

Querschnitt km 23,5+42.30
M 1 : 100

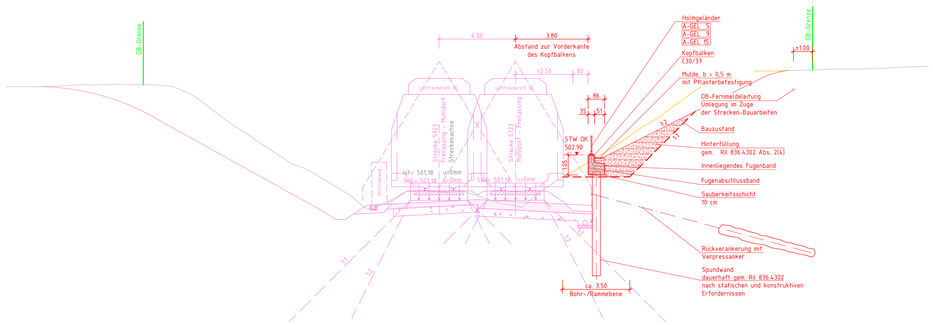

Querschnitt km 23,5+84.00
M 1 : 100

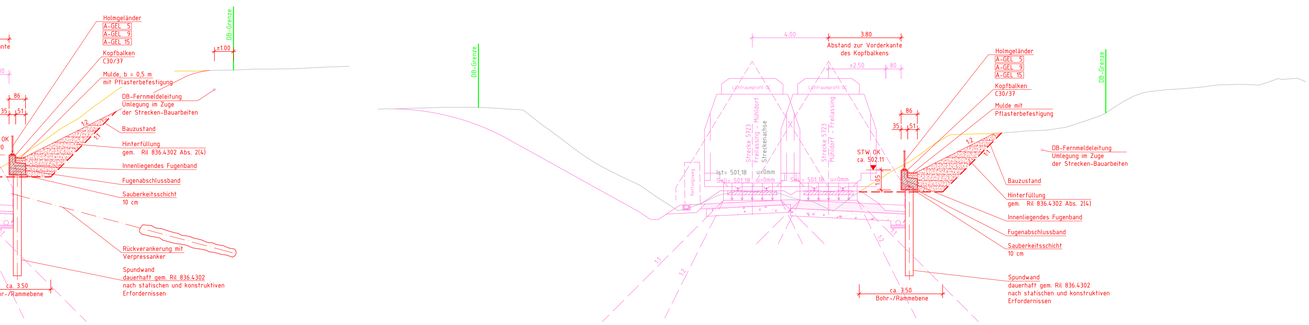

Ansicht
M 1 : 100

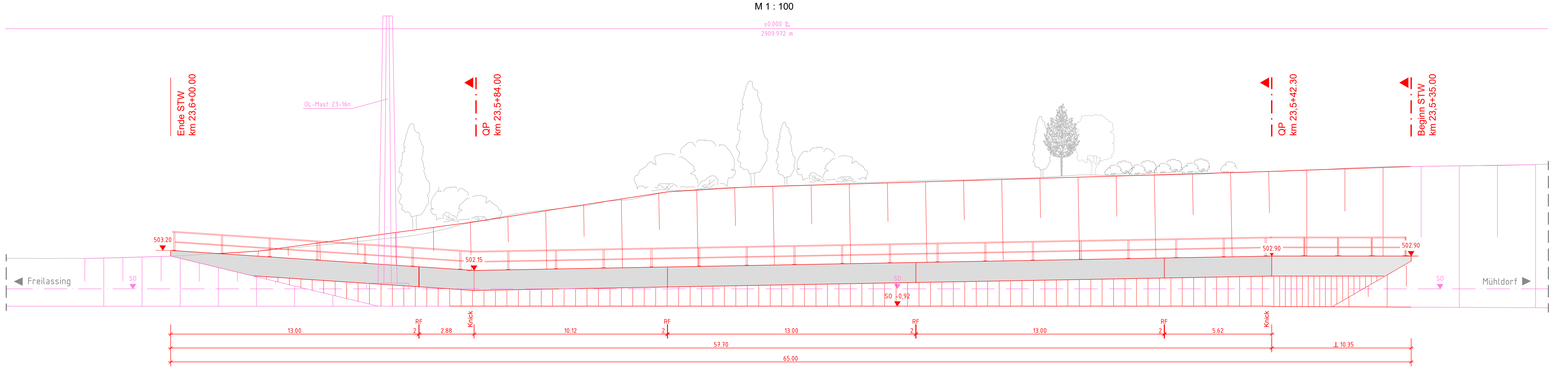

Baustoffkennwerte

Bauteil	Beton	Expositions-klassen	Feuchtig-keitsklasse	Baustahl	Betonstahl	Spannstahl
Geländer	———	———	———	S235 JR	———	———
Kopfbalken	C 30/37	XC4, XD2, XF2	WF	———	B 500 B	———
Sauberkeitsschicht	C 12/15	X0	———	———	———	———
Spunddielen / Gurtung	———	———	———	S240 GP	———	———
Vorspannung	-länge- *)		-quer-*)			

Bauwerksdaten

Bauart:	Stahlbeton / Stahl
Streckenklasse	D4
Entwurfsgeschwindigkeit v_e	160 km/h
Einwirkung	--
Klassifizierungsbeiwert (alpha)	1,21
Länge	65,00 m
Bau-km von bis	km 23,5+35.00 - 23,6+00.00
Abstand Stützwand zur Gleisachse	3.80 m
Wandhöhe Ansicht	max. 2,65 m (einschl. Kopfbalken)
Spunddielen	Widerstandsmoment 900 cm³ / m

Endgültige Abmessungen des Bauwerkes nach statischen, konstruktiven und wirtschaftlichen Erfordernissen

Bodenaufschlüsse gemäß Bodengutachten der Fa. GTU Ingenieurgesellschaft mbH
Stand 17. Mai 2021

Trassierungsentwurf gem. Planung Emch und Berger, Stand 12/2021

Vermessung erstellt durch DB International GmbH, Büro Berlin
Stand 11/2013

Oberleitung nicht dargestellt

Das Bauwerk ist nach Ril 997 bahnzuerden

Legende:
- Bestand
- Planung
- Planung andere Gewerke
- Rückbau
- DB-Grenze
- DB Fernmeldeleitung

Bauablauf

Einrichten der Baustelle
- Baustelleneinrichtungsfläche errichten
- Baugelände frei machen
- Kampfmittelsuche

Herstellung der Stützwand
- Baugrube ausheben, Bohr-/Rammebene herstellen
- Spundwand einbringen und rückverankern
- Kopfbalken herstellen
- Hinterfüllung einbauen
- Geländer montieren
- Entwässerungsmulde einbauen

Restarbeiten
- Gelände profilieren
- Baustelle räumen
- Baustellenfläche und Zufahrt zur Baustelle rückbauen

Index	Änderungen bzw. Ergänzungen	Name	Datum
ac	Gleichstellung 01/2023	Jaekel	01/2023
ab	Gleichstellung Prüfanmerkungen von 09/2022	Kaufmann	10/2022

Prüfvermerke

die Übereinstimmung der Zeichnung mit der Ausführung bestätigt:

für den Auftragnehmer: Ort, Datum, Name in Druckbuchstaben, Unterschrift

für die DB ... Ort, Datum, Name in Druckbuchstaben, Unterschrift

Inhenperabilität geprüft Benannte Stelle, Name

Ort, Datum, Name in Druckbuchstaben, Unterschrift geprüft

Qualitätssicherung

Ort, Datum, Name in Druckbuchstaben, Unterschrift geprüft

Eisenbahn-Bundesamt

Freigabe zur ..... Prüfung

Ort, Datum, Name in Druckbuchstaben, Unterschrift

Prüfingenieur

Ort, Datum, Name in Druckbuchstaben, Unterschrift

DB NETZE
Freigabe der Ausführungsunterlagen
☐ mit Regelungen durch den BVB
Freigabe-Nr: .....

Ort, Datum, Name in Druckbuchstaben, Unterschrift (BVB)

gleichgestellt mit Prüfexemplaren

Ort, Datum, Name in Druckbuchstaben, Unterschrift

Genehmigung zur Bauausführung

Ort, Datum, Name in Druckbuchstaben, Unterschrift

Bauherr:
DB Netz AG
Infrastrukturprojekte Süd
I.NI-S-C.B ABS 38 Ost
Richelstraße 3
80634 München
12.06.2023, Tonni Uibel
München
Ort, Datum, Unterschrift

DB NETZE Projektleitung
Ort, Datum, Unterschrift

Planung:
Ingenieurgemeinschaft ABS 38 PFA 3.2
Deichberger GbR Ingenieure und Planer Nürnberg
K+S Ingenieur-Consult GmbH & Co. KG
05.05.2023, Roland Müller
Ort, Datum, Unterschrift

Aufragnehmer (AN):
Ort, Datum, Unterschrift

Lageskizze (unmaßstäblich)

Ergebnummer DB: G.016176533
BIM-Datencodierung:
Planzeichen: IG
Planart: Entwurfsplanung
Höhen- und Koordinatensystem: DB_REF2013 / DB_REF2013
Erweiterungen (Leitfaden): LM 71, SW/0, SW/2, α= 1,21
Entwurfsgeschwindigkeit: v=160 km/h
Klassifizierung: 23,535 - 23,600

Bauwerksnummer: 5[1][2][3]■0[2][3]■[5][3][5]■[3][3][7][3][0]0
Streckenabschnitt: ABS 38 München - Mühldorf - Freilassing; Planungsabschnitt 3, Tüßling-Freilassing
Bw-Kennziffer: 7931
Barcodenummer:

Strecke: 5723

M 1:200 / 100	Erstellt	06/2022	Jaekel
EP	Geprüft	06/2022	Le
	Freigegeben	06/2022	Zurkowski
	Datum	Name	

TEH 30-2.21
Bauwerksplan
PFA 3.2 von km 19,443 bis km 29,036
STW km 23,535 - km 23,600, r.d.B.

AB538-3-302-EP-SW-BA-3045-001

ac | Anlage: 3.2

EPLASS-Dok.Nr.: AB538-3-302-EP-SW-BA-3045-001 - ac - aktueller Status: 15-2: Lesexemplar

R1_Projektordner2021\2101\90_ERI_ABS_38_PFA_3_3-4_planrel\5_planlieg\BA\STW 23535\Planung_STW km 23,535.dwg - Bauwerksplan, 20.04.2023 12:29:10, H1.0